품 번	RBT710A / RBT715A	품 명	형상기억합금 서머스탓트 샤워

구 분	적용품번	수 량
RBT710A 일 경우	15210MS 적용	1
RBT715A 일 경우	91778MS 적용	1

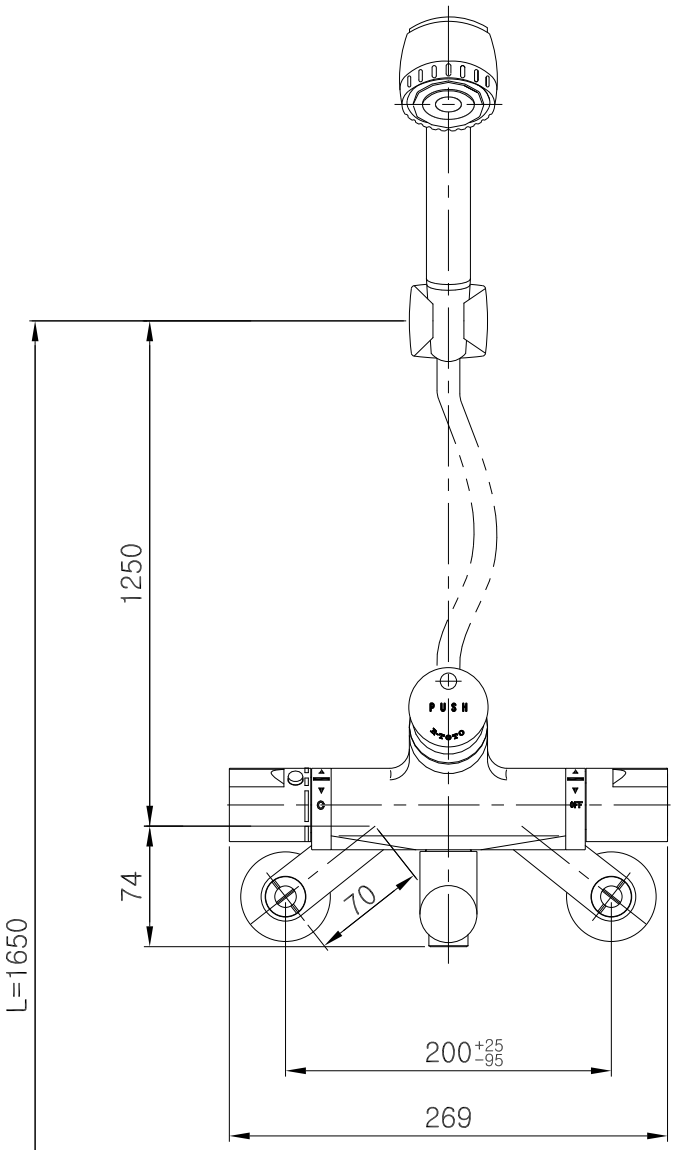

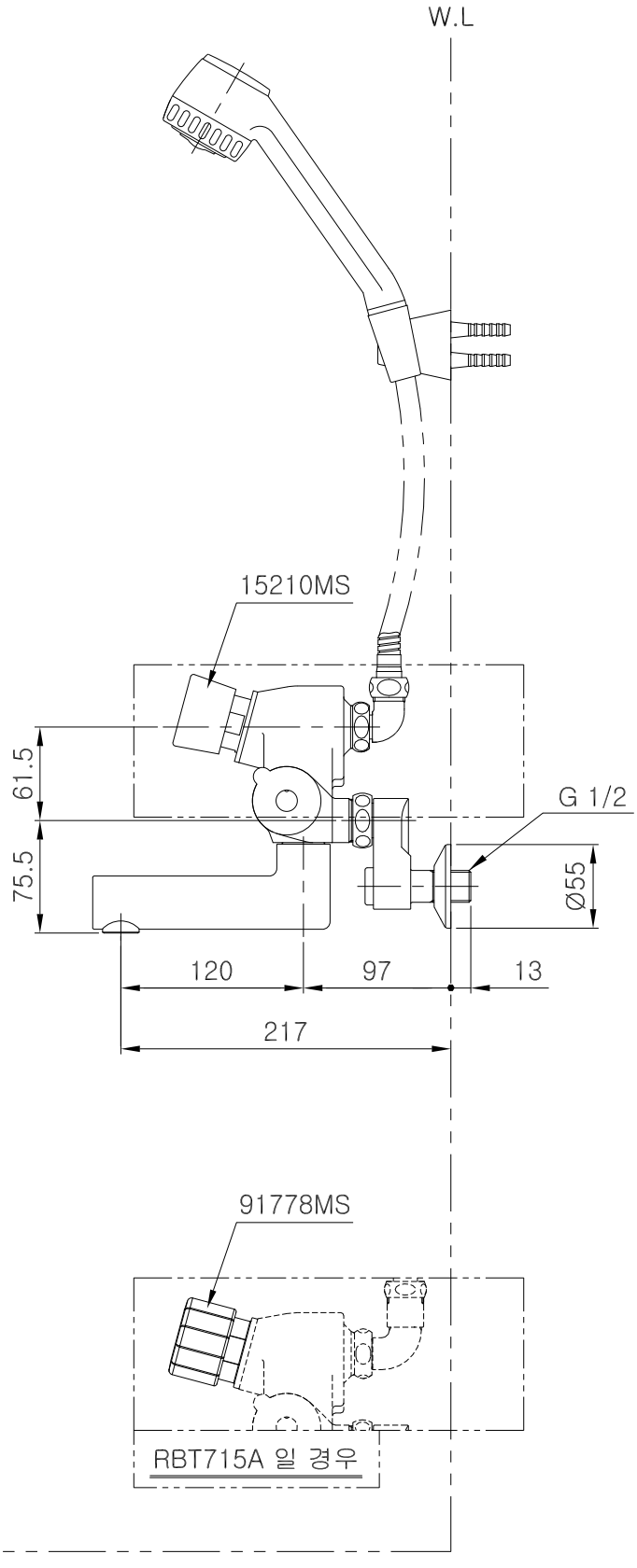

L : 참고치수이므로 설치현장 조건 및 사용자가 사용하기 적당한 위치에 설치하십시오.