품 번	RBT711A / RBT716A	품 명	형상기억합금 서머스탓트 샤워

구 분	적용품번	수 량
RBT711A 일 경우	15210MS 적용	1
RBT716A 일 경우	91778MS 적용	1

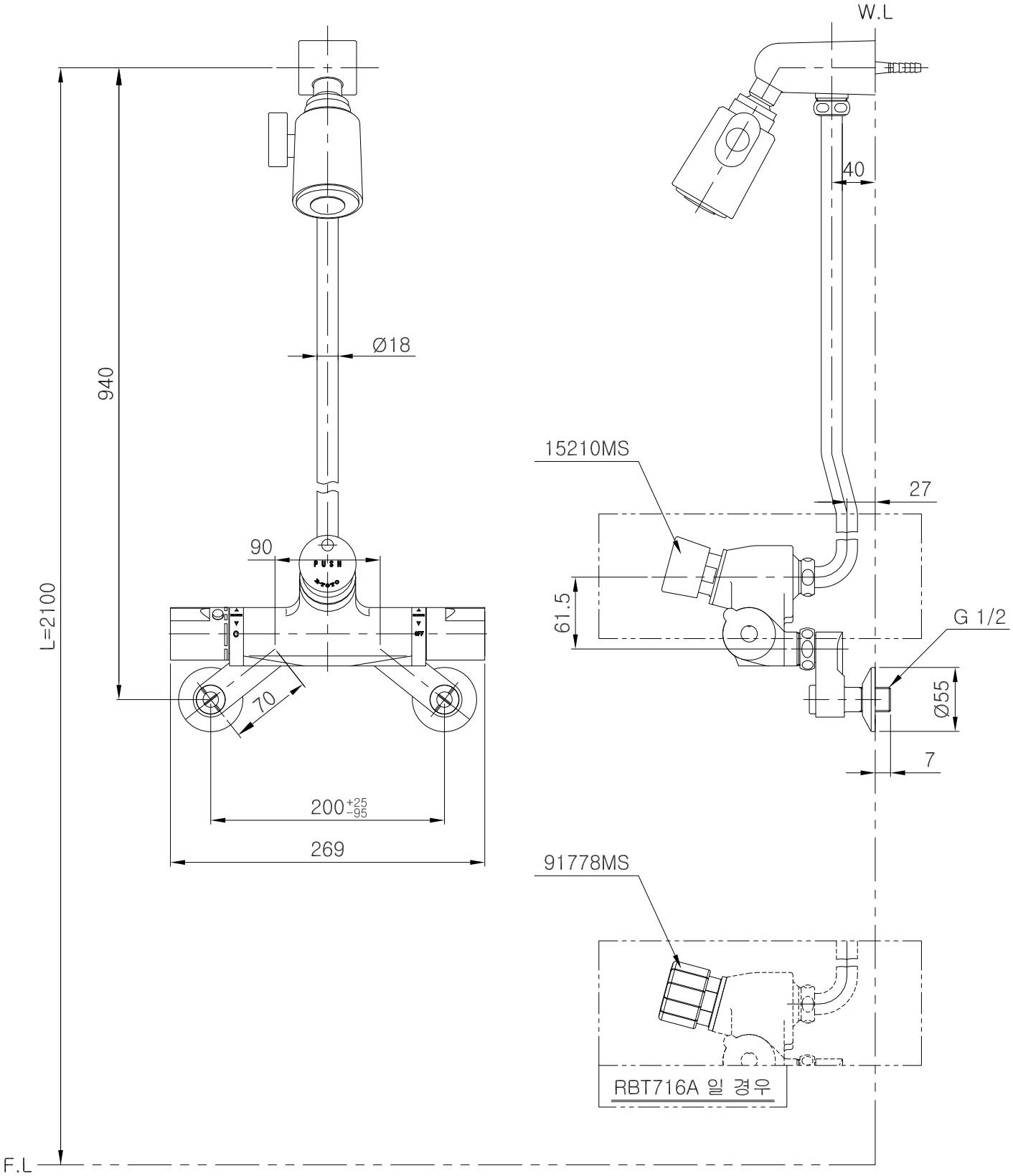

L : 참고치수이므로 설치현장 조건 및 사용자가 사용하기 적당한 위치에 설치하십시오.